VisionLine i40-3DV

Bruksanvisning • Installasjon og drift

Rev 4
13.10.20

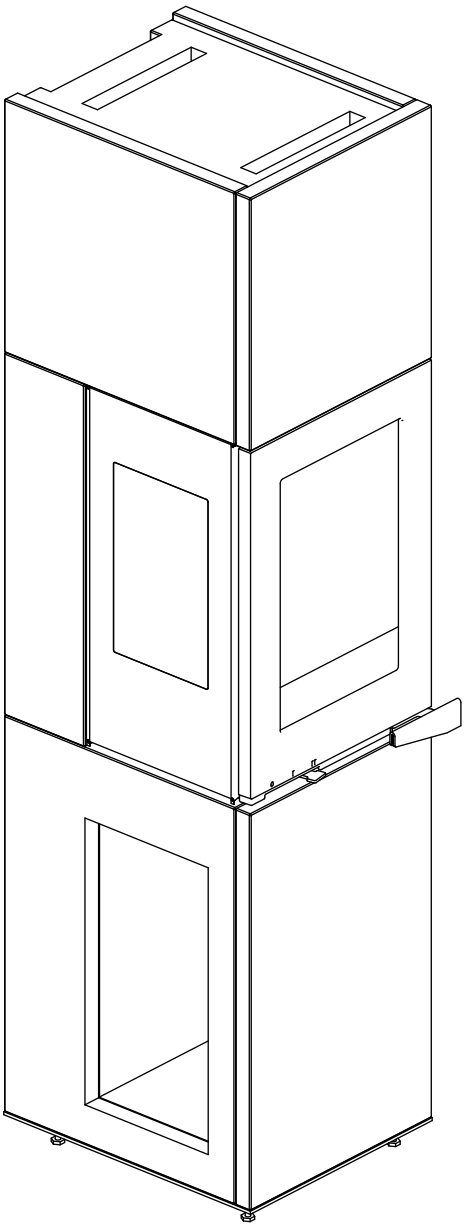

visionLINE™

Innholdsfortegnelse

Tekniske data 2
Tekniske data og dimensjoner
Grunnleggende data for VL i40-3-DV peisovn
Sikkerhet
CE-merking
Plassering av peisovn
Målskisse for VL i40-3-DV peisovn

Deleliste 4

Installasjon 5

Oveflatebehandling 15

Bruksanvisning 16
Første opptenning
Opptenning
Alminnelig bruk
Ved
Dørhåndtak
Pakninger
Opptenning
Rengjøring etter feiing

Feilsøking 20
Røykutslipp
Sotavsetning

Garanti 23

Ingen opplysninger i dette dokumentet må ikke brukes som underlag eller verifikasjon for andre tester eller systemer. Peisselskabet AS tar ikke ansvar for produktets videre bruksmuligheter eller feil bruk. Bruker er ansvarlig for at seneste revisjon av dette dokumentet benyttes. Kontroll kan gjøres på www.peisselskabet.no. Dette dokumentet skal ikke helt eller delvis kopieres uten skriftlig samtykke fra Peisselskabet AS

Tekniske data og dimensjoner

Materialer: Stålplate, støpejern, galvanisert båndmetall, ildfast betongplate og ildfast glass.

Maks. vedlengde:	30 cm
Vekt VL i40-3-DV:	ca. 125 kg
Røykrør indre diameter:	135 mm
Røykrør ytre diameter:	150 mm
Godkjenningstype:	Intervall-påfylling av brennstoff

Test i overensstemmelse med EN 13240

Grunnleggende data for VL i40-3-DV

Nominell effekt (kW):	5,8
Regulert effekt (kW):	2,4 - 6,5
Effekt (%):	81,2
CO i røykgass ved 13% O2 (%):	0,110
CO i røykgass ved 13% O2 (mg/m³)	1377
Partikkelutslipp i røykgass ved 13% O2 (mg/m³)	33
Type brensel:	Ved
Brensel forbruk (kg/h):	1,73
Røykgass temperatur (°C):	240
Skorsteinstrekk (Pa):	12

Sikkerhet

Eventuelle endringer som gjøres på produktet av forhandler, montør eller bruker, kan føre til at produktet og sikkerhetsfunksjonene ikke fungerer tilfredsstillende. Det samme gjelder for tilpasning av tilbehør eller ekstrautstyr som ikke leveres av Peisselskabet. Dette kan også være tilfelle dersom deler som er nødvendig for drift og sikkerhet av ovnen blir demontert eller fjernet.

Ved bruk av ovnen blir de ytre flatene oppvarmet og kan forårsake brannskader. Vis forsiktighet i nærheten av enheten selv om det ikke ser ut til at enheten er i bruk. I tilfelle pipebrann; hold ovnsdøren lukket, steng alle luftventiler, evakuer stedet og tilkall de lokale myndigheter fra et sikkert sted.

Plassering av VL i40-3-DV peisovn

Peisovnen må installeres på en slik måte at det blir tatt hensyn til avstandskrav for peisovn, pipesystem og friskluftstilførsel.

Avstand til møbler: 800 mm

Undersøk at møbler og annet interiør ikke blir tørket ut på grunn av for kort avstand til ovnen.

Peisselskabet AS Tvetenveien 12 0661 Oslo				
Navn	VisionLine i40-3			
Type	Vedovn			
Produksjons nummer	xxxx			
Produksjons år	2020			
Nominell Effekt kW)	5,8 kW			
Regulert Effekt (kW)	2,4-6,5			
Effekt (kW)	81,2 %			
CO i røykgass ved 13 % O2 %:	0,110			
CO i røykgass ved 13 % O2 mg/m3	1377			
Partikkelutslipp i røykgass mg/m3	33			
Type brensel:	Ved			
Brensel forbruk (kg)	1,73			
Røykgass temperatur °C:	240°C			
Skorsteinstrekk (Pa):	12			
Avstander til brennbare materialer (cm)				
Front	side	bak	tak	
80	50	0	50	
Følg monteringsanvisning				
Kun for fyring med ved				
Apparatet er ikke godkjent for kontinuerlig drift				
Normer				
EN13240, Ecodesign, NS3058				
Made in EU				NO

Rise FR evaluering av sikkerhetsavstander

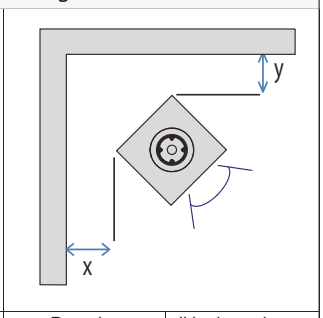

Vegger:	Brennbar		Ikke-brennbar	
	x [mm]	y [mm]	x [mm]	y [mm]
i40-3-DV:	205	205	100	100

Rise FR evaluering av sikkerhetsavstander

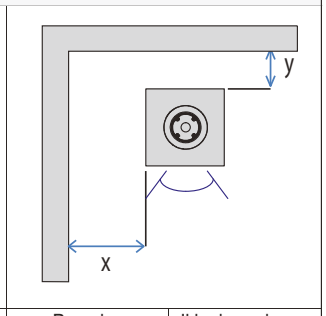

Vegger:	Brennbar		Ikke-brennbar	
	x [mm]	y [mm]	x [mm]	y [mm]
i40-3-DV:	500	0	250	0

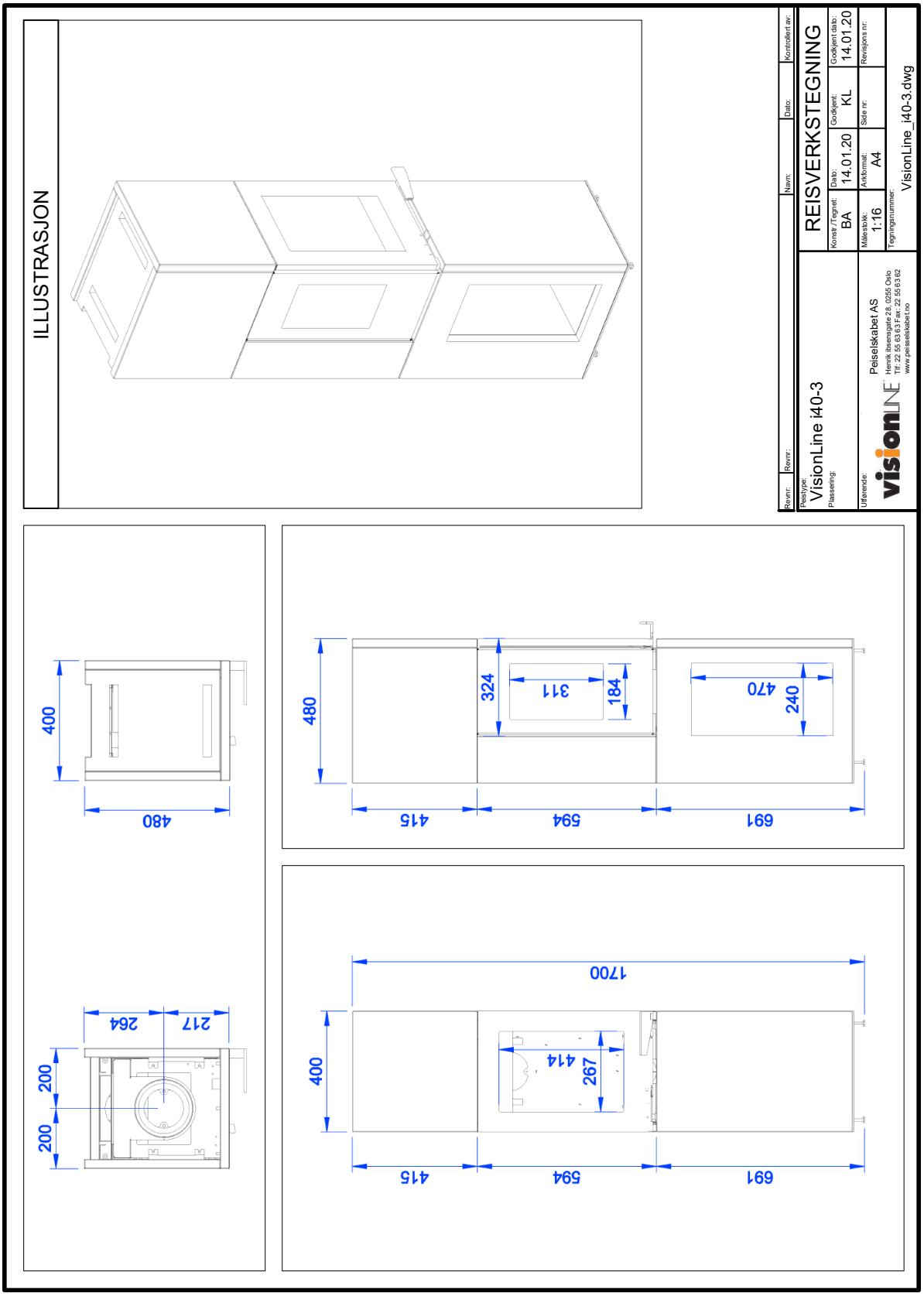
ILLUSTRASJON
Revnr:
Navn:
Dato:
Kontrollert av:
Prosjekt:
VisionLine i40-3
Plassering:
REISVERKSTEGNING
Konstr./Tegnet:
BA
Dato:
14.01.20
Godkjent:
KL
Godkjent dato:
14.01.20
Målestokk:
1:16
Arkformat:
A4
Side nr:
Revisjons nr:
Tegningsnummer:
VisionLine_i40-3.dwg
Utførende:
visionLINE
Peiselskabet AS
Henrik Ibsensgate 28, 0255 Oslo
Tlf: 22 55 63 63 Fax: 22 55 63 62
www.peiselskabet.no
400
480
264
217
200
200
1700
400
414
267
415
594
691
480
324
311
184
470
240
415
594
691

Promatect-L500 30mm	1,5
VisionLine Fortafix 500ml	1
Lamello	8
Lamello Verktøy	1
Preload klips	8
Stålbeslag pakke med plattform	1
Stålplugger	19
4,8x70 skrue SPAX	4
4x25 pan SPAX	36

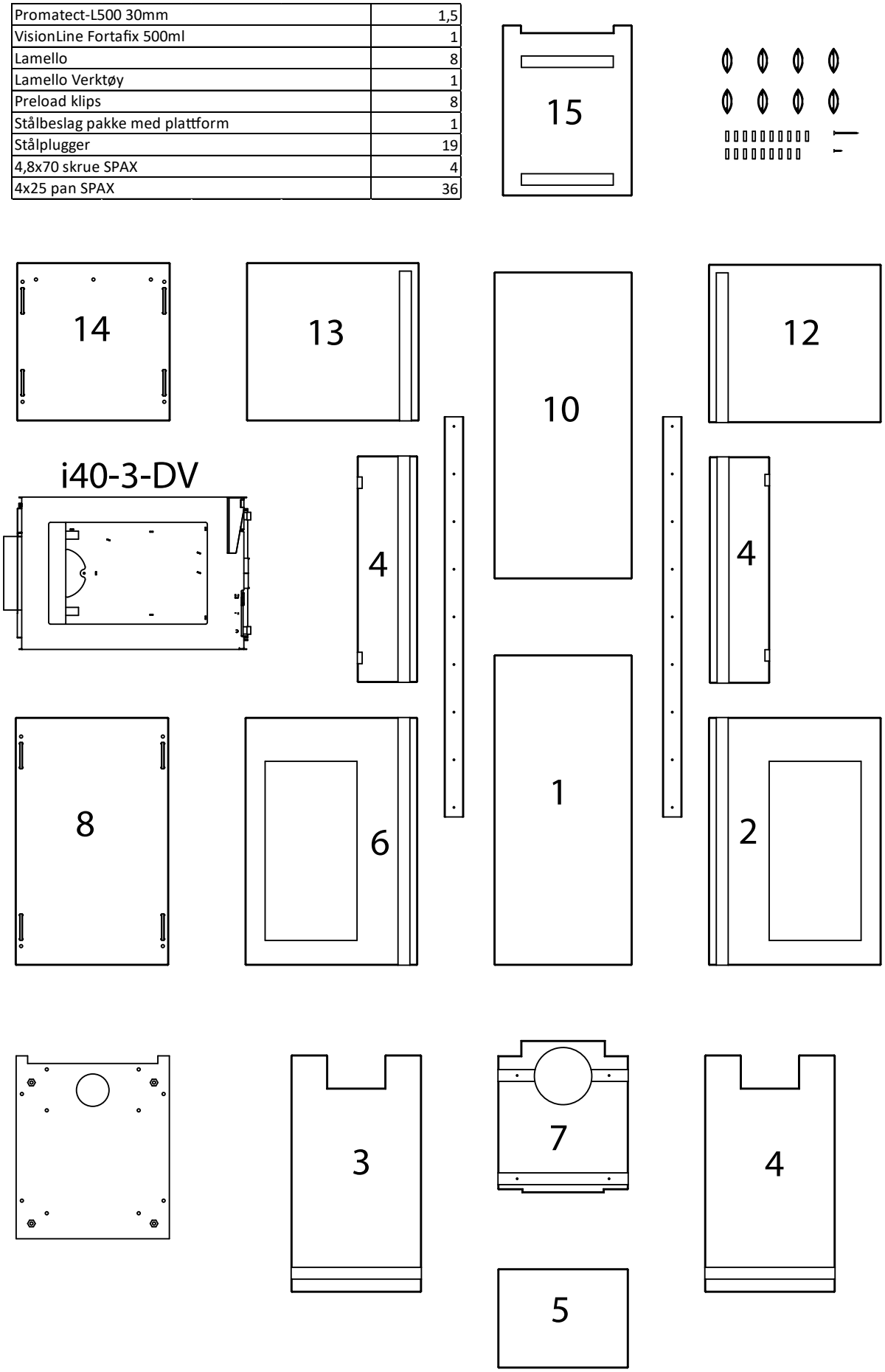

Tilluft

Denne peisovnen har innebygget friskluft i topp av peis, for røykrør med tilluft.
Ved bruk av standard røykrør uten lufttilførsel, forblir tilluft **åpen** på topp av peisovn.

Tilkobling røykrør

Når du monterer ildsted/røykrør/pipe er det viktig at gjeldende regelverk blir fulgt.
Rådfør deg med **ditt lokale tilsynsmyndighet.**

NB! Ved bruk av røykrør uten tilluft må du sjekke med produsenten om krav vedrørende brannavstand.

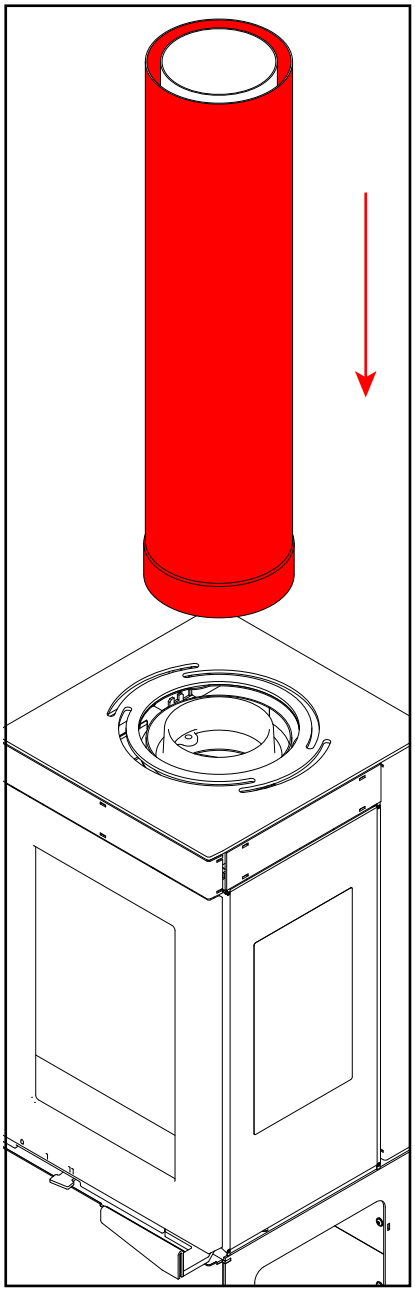

Friskluft i bunn

Fig. A: Fjern deksel under peisovnen
Fig. A2: Alternativ tilkobling av friskluft i bunn Ø80

Fig. A

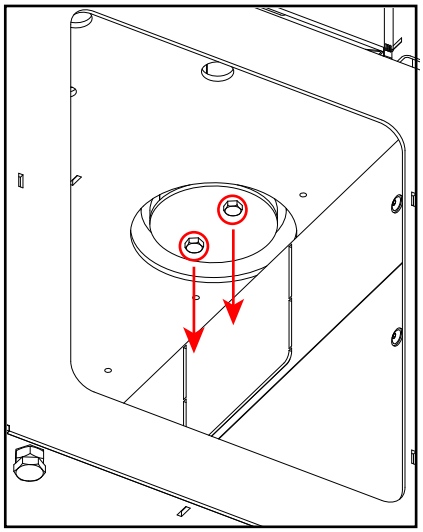

Fig. A2

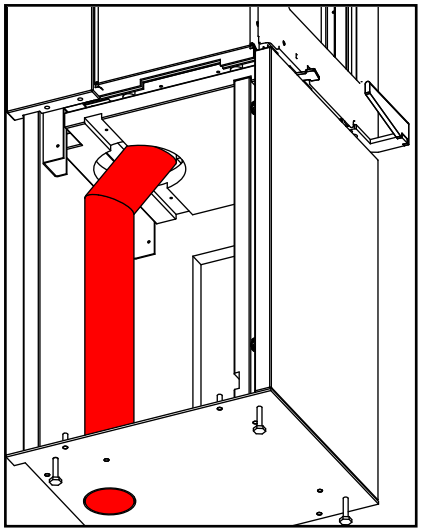

Fig. B

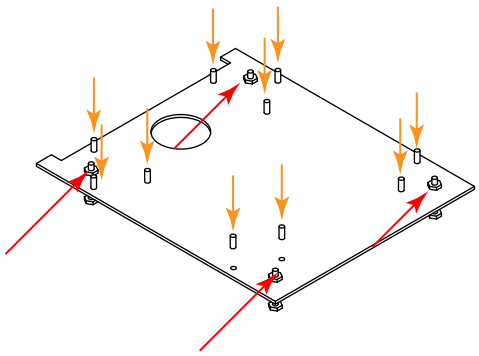

Klargjøring av stålplate

Fig. B: Skru på medfølgende ben med M10 bolter (rød pil)
(x4) med kontramutter.
Skru så på plass medfølgende M8 (x10) plugger. (gul pil)
NB! Max 20 Nm

Utsnitt av plate **2** og **8**

Lamello føres inn i tilhørende spor.

Lim påføres i tynt sjikt på **alle** kontaktflater samt stålplugger.

Påse at det ikke søles med lim, da limen er **meget** vanskelig å fjerne.

Fig. C

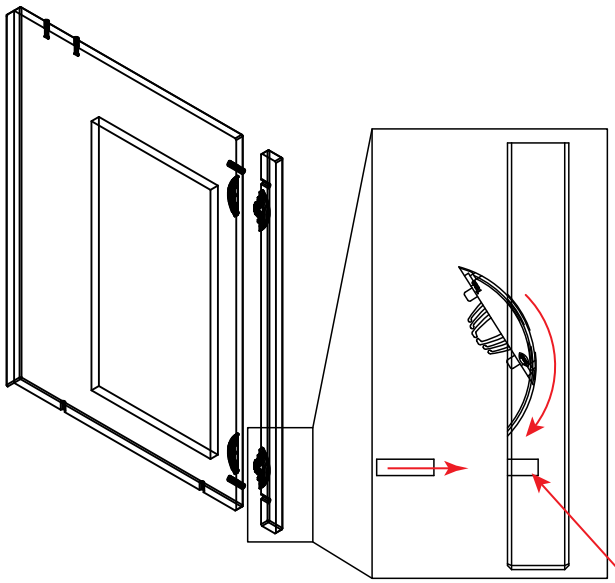

Fig. D

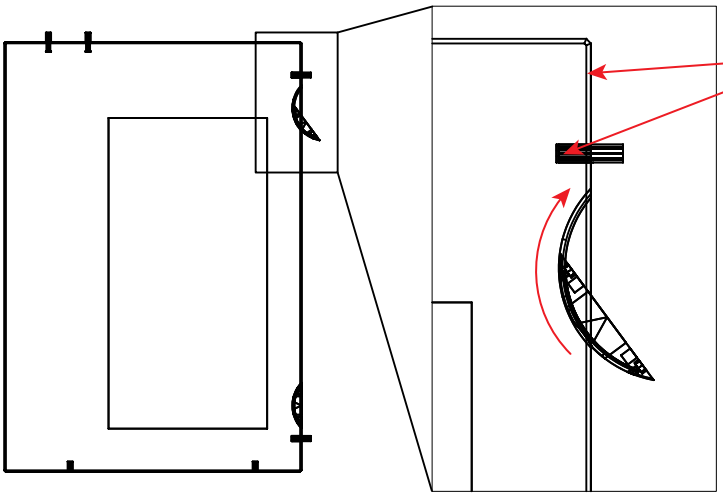

Fig. E

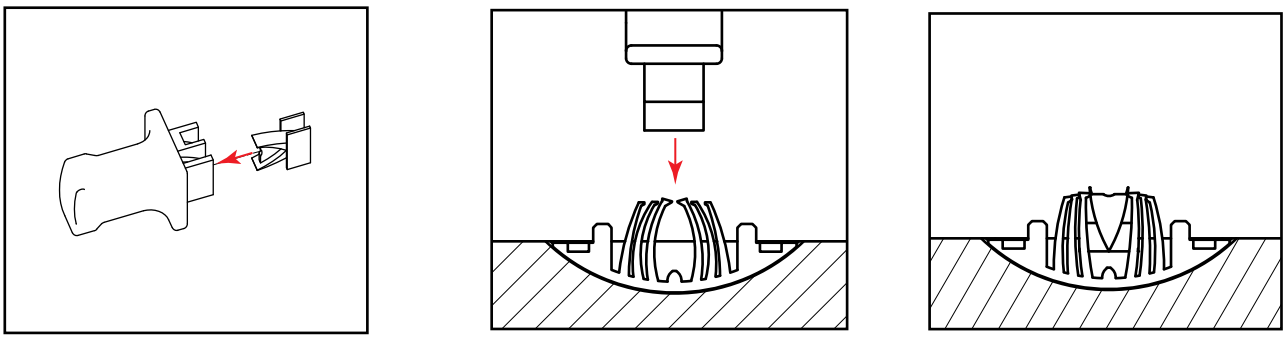

Medfølgende Lamello verktøy brukes til påføring av Preload klips

Fig. 1: Stålplate settes på plass og justeres i vater.

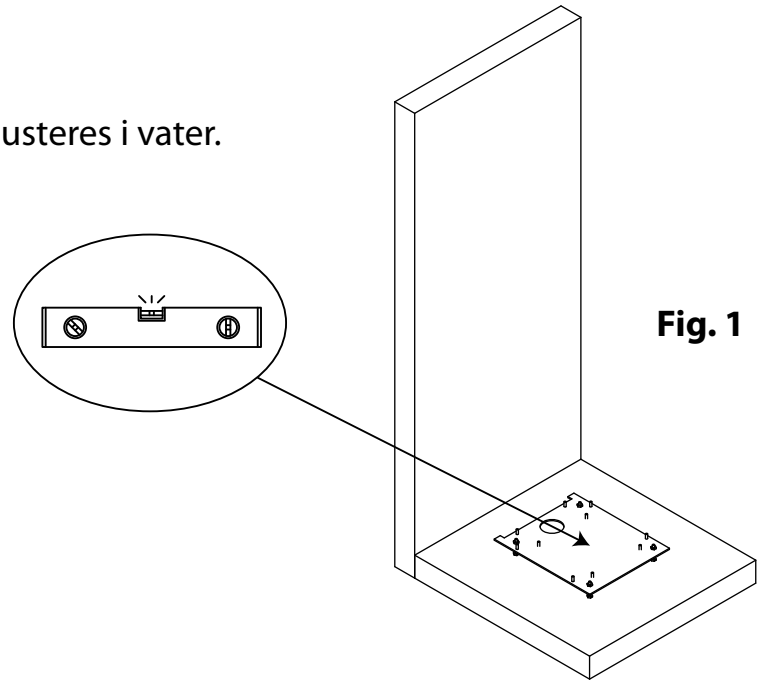

Fig. 1

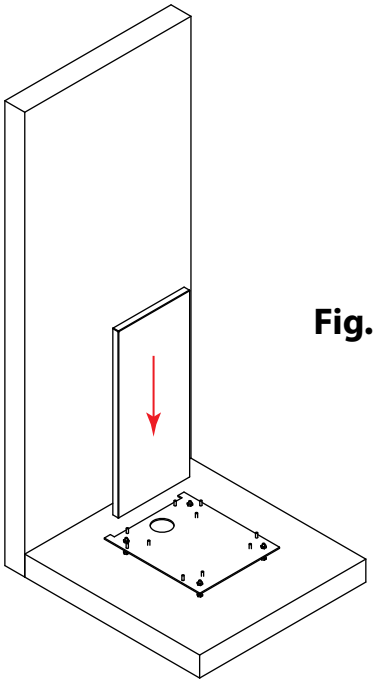

Fig. 2

Fig. 2: Plate 1 settes på plass.

Fig. 3: Plate 2 settes på plass samt Lamello og plugger.

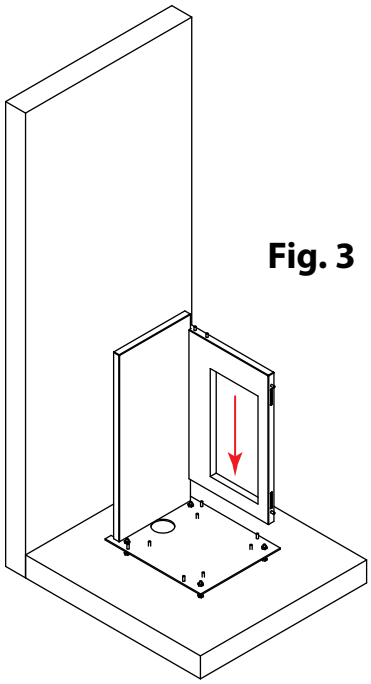

Fig. 3

Fig. 4: Skinner monteres fast i plate 1
med medfølgende skruer (4x25 SPAX)

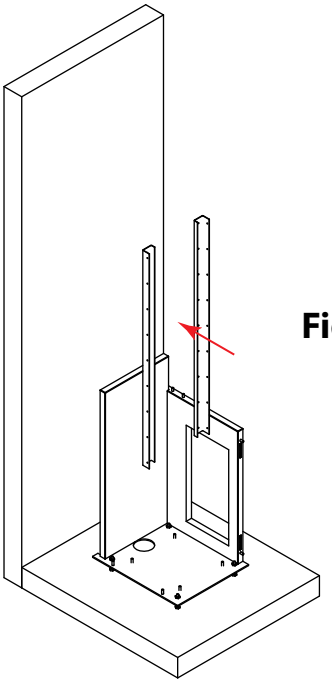

Fig. 4

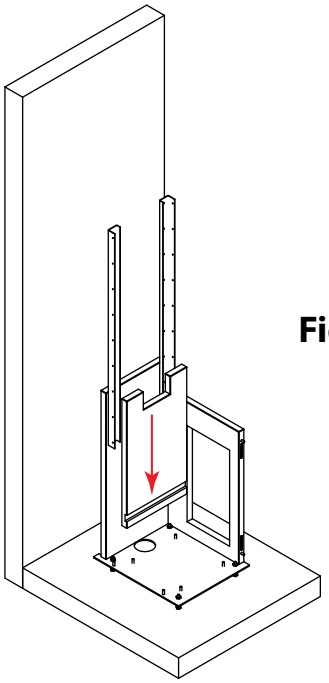

Fig. 5

Fig.5: Plate 3 settes på plass

Fig. 6: Plate 4 settes på plass.

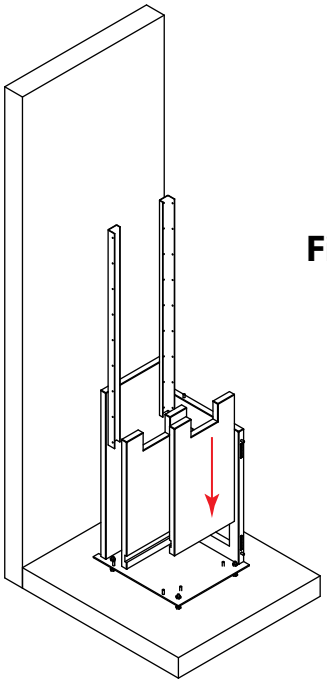

Fig. 6

Fig. 7: Bunnplate 5 settes på plass.

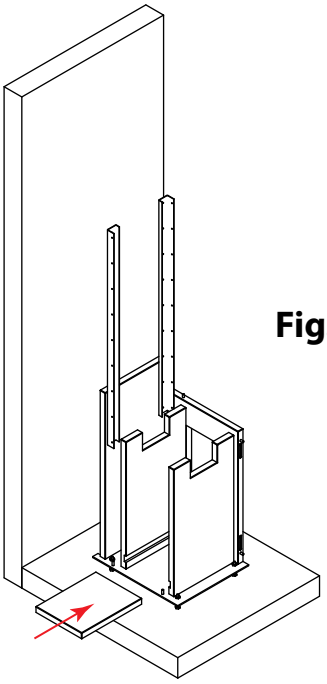

Fig. 7

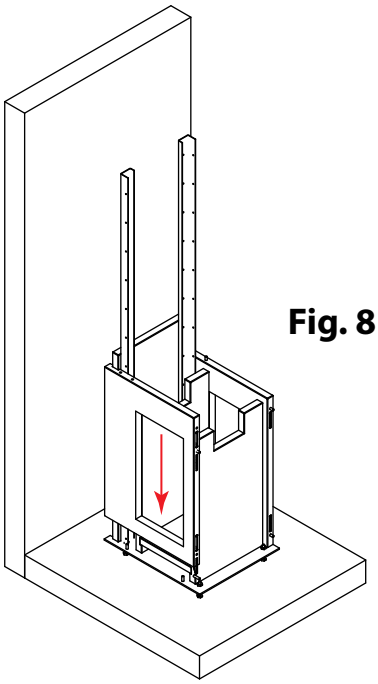

Fig. 8

Fig. 8: Plate 6 settes på plass, samt Lamello og plugger.

Fig. 9: Plate 7 settes på plass.

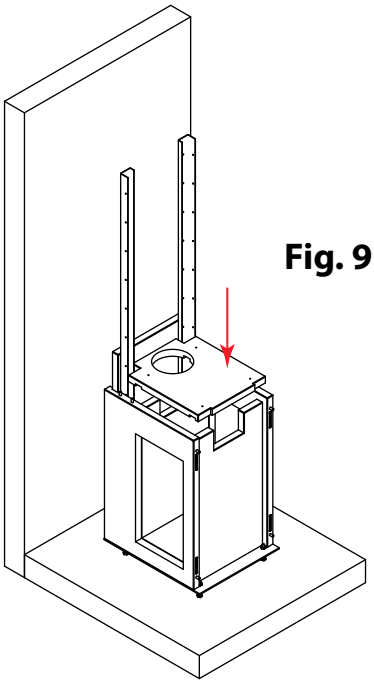

Fig. 9

Fig.10: Plate 8 settes på plass,
samt Lamello og plugger.

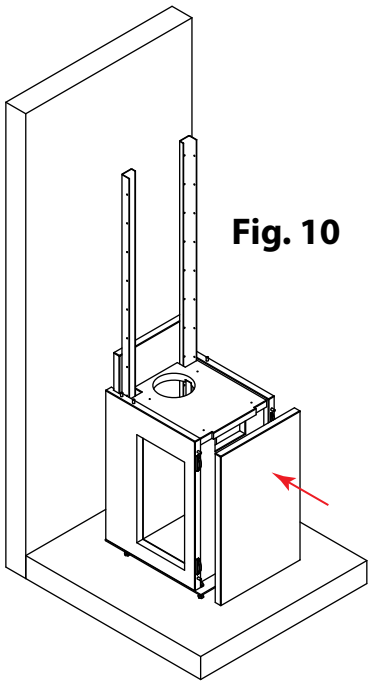

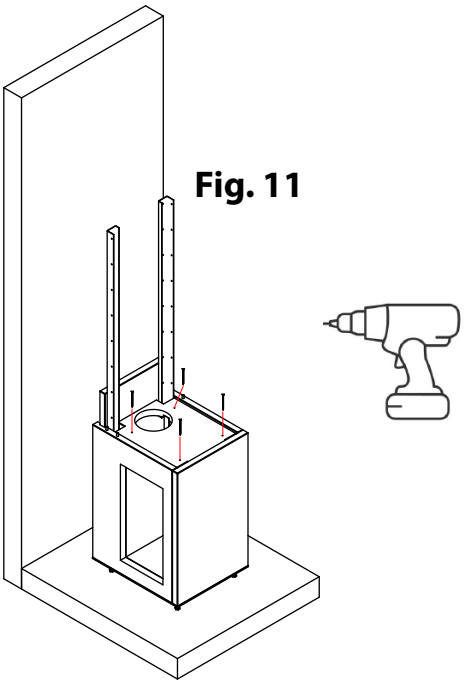

Fig.11: Plate 7 sikret med medfølgende
skruer (4,8x70) i prefabrikert skruehull.

Fig12: Stålskinne legges på plass.

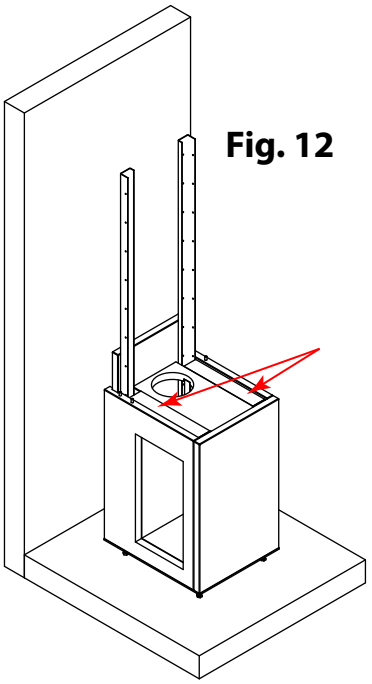

Fig. 13: Plate 9 settes på plass.

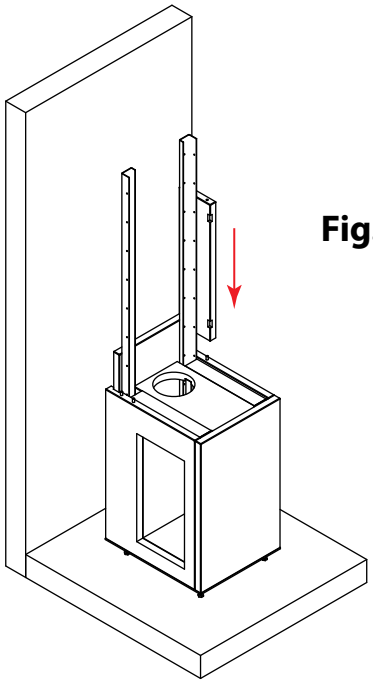

Fig. 13

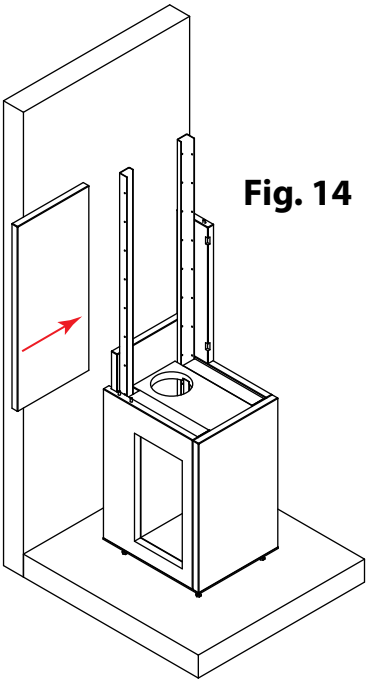

Fig. 14

Fig. 14: Plate 10 settes på plass
Skinner skres fast i plate 10

Fig. 15: Plate 11 settes på plass.

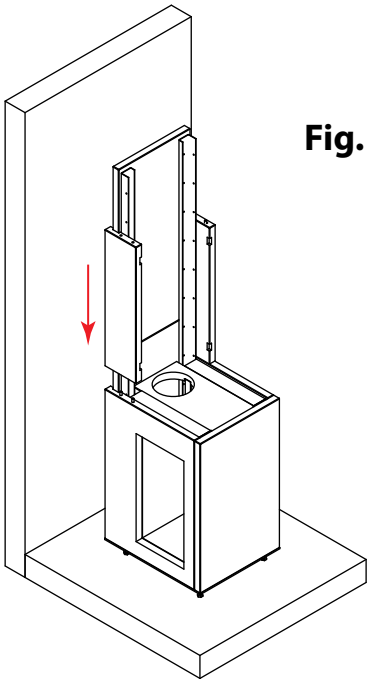

Fig. 15

Fig. 16: VLS i40-3-DV settes på plass

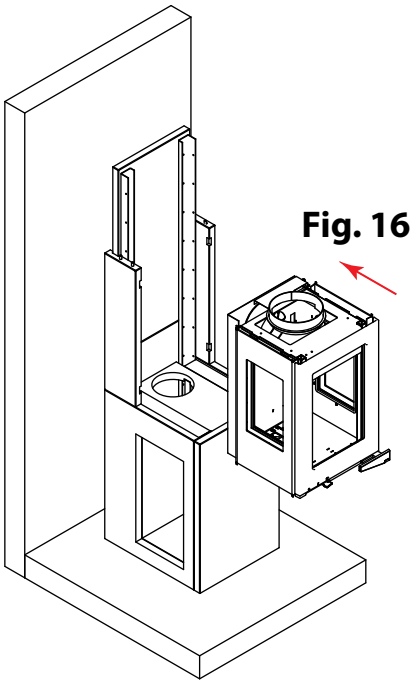

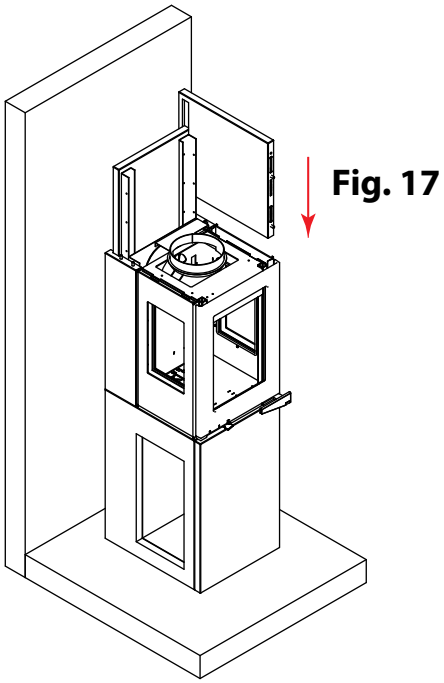

Fig.17: plate 12 settes på plass,
samt Lamello og plugger.

Fig. 18: Plate 13 settes på plass,
samt Lamello og plugger.

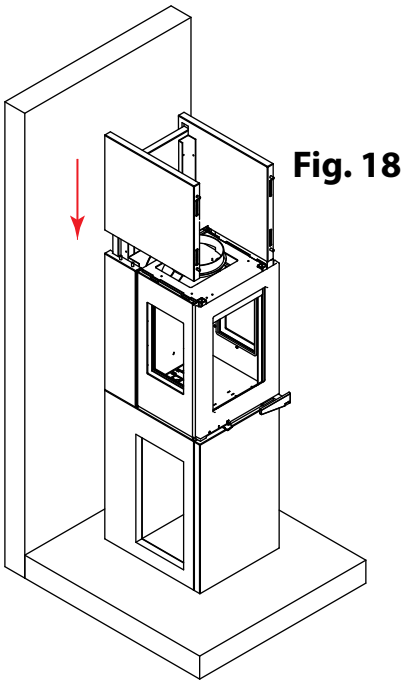

Fig.19: Plate 14 psettes på plass, samt Lamello og plugger.

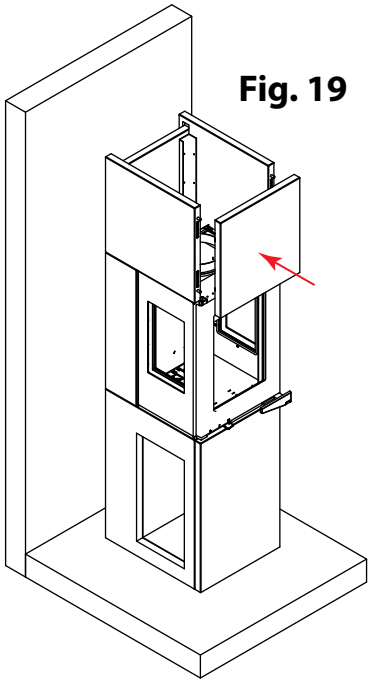

Fig. 19

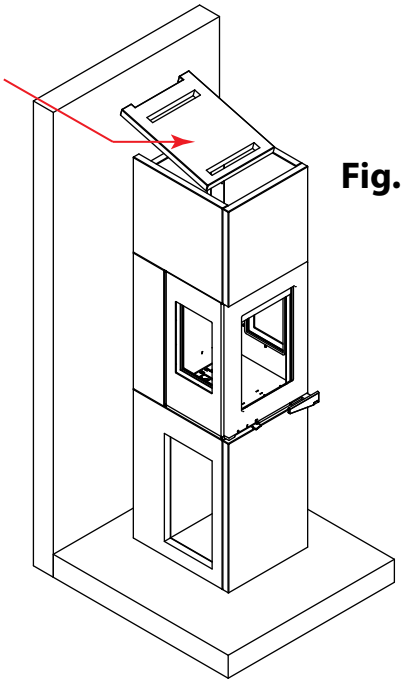

Fig. 20

Fig.20: Plate 15 settes på topp av plate 10 og plugger i plate 14.

Fig. 21

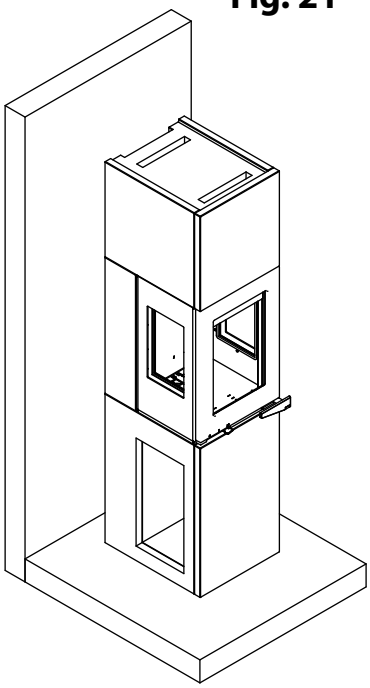

Fig.21: i40-3-DV ferdig montert.

Overflatebehandling av plater

Rådfør deg altid med din fargeforhandler om valg og bruk av produkter.

Rengjøring

Før overflatebehandling (grunning og maling) kan starte er det viktig å få bort eventuelle rester av støv og andre urenheter. Bruk gjerne støvsuger og en fin kost. Vask så av med en lett fuktet mikrofiberklut. La så overflaten tørke før du begynner neste steg.

Priming/grunning

For det beste resultatet anbefales det bruk av Jotun heftgrunning eller primer.
Følg anvisning til produsent.

Sparkling

Bruk sparkel om nødvendig, og følg anvisning til produsenten for etterbehandling.

Maling

Vi anbefaler at du bruker to strøk med interiørmaling.

Hvis overflaten ikke har ønsket tekstur, kan man bruke matting før man så legger på ett nytt strøk maling.

Er du usikker på fremgangsmåte kan du forhøre deg hos din lokale fargeforhandler.

Første opptenning

VIKTIG! Unngå rengjøring på utsiden av ovnen før lakken er herdet.
I løpet av den første opptenning, fyring og bruk av din nye i40-3-DV peisovn er det normalt at ovnen avgir lukt og røyk. Årsaken til dette er at ovnens lakk herder samt at oljer som beskytter stålet mot rust fordamper. Dette kan vedvare i minst to timer, med forbehold om temperatur og fyring.
Denne prossessen er ikke brannfarlig.
Viktig å sørge for god utlufting ved ildstedet mens denne prossessen pågår. Prøv å unngå at røyk og lukt kommer i andre rom. Når lakken er herdet og det ikke ryker mer, vil lukten forsvinne med god utlufting.
de to første timene. Dette vil hindre pakningene fra å binde seg til overflaten på ovnen.
Under lakkherdingen kan pakning på ovnsdøren feste seg til ovnen og gjøre det vanskelig å åpne ovnsdøren.
For å unngå dette bør ovnsdøren åpnes hvert 5-10 minutt de to første timene.
NB! Ikke rengjør utside av ovn før lakken er herdet.

Opptenning

Slå av kjøkkenvifte og ikke bruk sentralstøvsuger.
Åpne et vindu på gløtt i nærhet av ovnen slik at ekstra friskluft tilføres ovnen (juster ventilasjonen hvis den har en overtrykks-funksjon).
Sørg for at betjeningshåndtak står vendt helt mot høyre.
Legg i ca. **1 kg** med opptenningsved stablet oppå hverandre og tenn opp med briketter eller lignende i senter av stabelen se **fig. 23 s.19**
(ikke bruk papir da kan det danne seg grå sot på Glasset, som faller utenfor produsentens garantivilkår).
Døren på ovnen føres inntil lås (2-3 cm åpning) se **fig. 24 s.19** i ca. 3 minutter eller til at det er et godt flammebilde i ovnen din.
Når det har oppstått ett godt flammebilde kan døren lukkes, Og spjeldet kan skyves mot venstre til midterste posisjon (**I**).
Etter en tid har det nå dannet seg et glødende kullbed, legg Så 1-2 kubber med ved og skyv spjeldet helt til høyre (**II**).
Etter noen minutter eller når det brenner bra, skyv spjeldet til venstre (**I**).
Ovnsdøren åpnes hvert 5-10 minutt de to første timene under første oppfyring. Dette er for å forhindre forseglingen på dør i å binde seg med oveflaten på ovnen etterhvert som malingen herder.
Når peisovnen ikke er i bruk må altid betjeningshåndtak settes i stengt posisjon (**0**) helt til venstre.

Alminnelig bruk

Vedovner fra i40-serien kommer med ett ergonomisk "kaldt" håndtak. Det vil si at håndtaket kan betjenes uten bruk av hanske selv om vedovnen er i drift.
Vedovner fra i40-serien er designet og testet for intervallbruk. Dette betyr at ovnen ikke er designet for å brenne kontinuerlig i 24 timer. Avhending av aske eller glør bør alltid gjøres i en ikke-brennbar beholder. Putt aldri glør eller aske i en brennbar beholder, selv om det ikke ser ut til å være varmt. Aske kan holde på varme for lengre tidsperioder og kan forårsake brann.
Før fyringssesongen starter eller etter lengre perioder uten drift, bør du inspisere ovnen. Rengjør etter behov.

Ved

i40-3-DV peisovn kan brenne et bredt utvalg vedtyper. Løvtre er generelt bedre til oppvarming da det brenner jevnere.
Maks vedlengde som egner seg er 30cm.
Ved bør være kløyvd og med ikke for stor diameter.
Opptenningsved – små vedkubber/flis – brukes ved oppptenning for hurtig oppvarming og for å skape trekk.
Bruk tørr ved, det vil si fuktighet på mindre enn 20%. Optimal fuktighet er mellom 15% og 18%.
Ved med for høy fuktighet brenner dårlig og har ugunstig miljøpåvirkning pga ufullstendig forbrenning.

Våt ved gir midre varme og øker sotdannelse på glasset og i skorstein.

Brenn aldri behandlet eller malt trevirke, kartong, limt eller laminert materiale, drivved, plast, søppel eller kjemisk behandlet papir.
Feilaktig bruk annulerer garantien.

Aske

For å tømme aske i din VisionLine i40-3-DV anbefales det bruk av askestøvsuger.
NB! Følg instruksjonene som fulgte med din askestøvsuger.

Spjeld: Posisjon **II**

Fig. 22

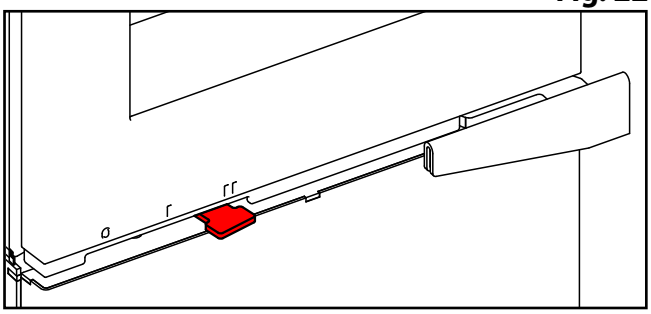

Opptenning

Fig.23: Opptenningsved stablet.

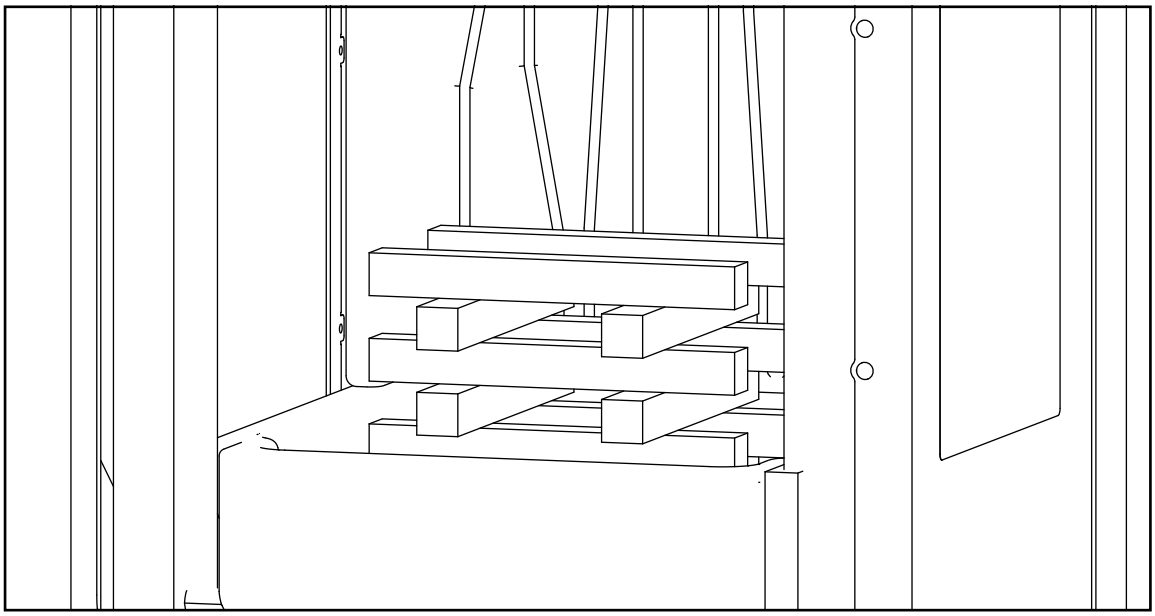

Fig.24: Dør legges inntil låsespor.

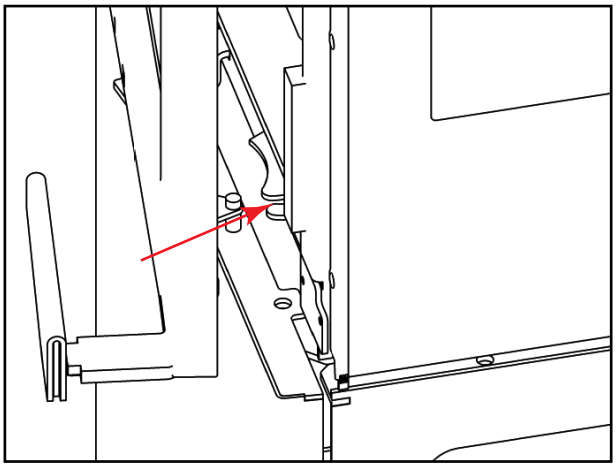

Pakninger

På ovnsdøren er det en ikke-brennbar tettelist som skaper en tett forsegling av brennkammeret.
Første gang du åpner og lukker ovnsdøren kan det hende at tetningslisten er stiv og døren er vanskelig å lukke.
Etter første oppfyring vil tetningslisten myke opp og gjøre at døren lukkes enkelt under normalt bruk, noe som gir en tett forsegling.
Forseglingen er viktig for at ovnen skal være tett og for effektiv fyring.

NB! Ovnsdøren må åpnes hvert 5-10 minutt de to første timene under første oppfyring. Dette for å hindre forseglingen på dør i å binde seg med
overflaten etter hvert som malingen herder.

Fjerning av brannplater/Feiing

Fig. 25

Begynn med å løfte opp underste brennplate som indikert i fig. 25

Fig. 26

Vri så nederse brennplate 90°

Fig. 25

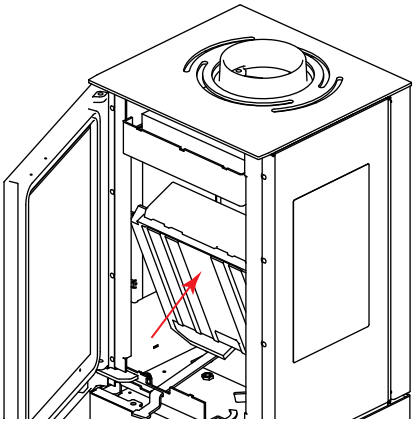

Fig. 26

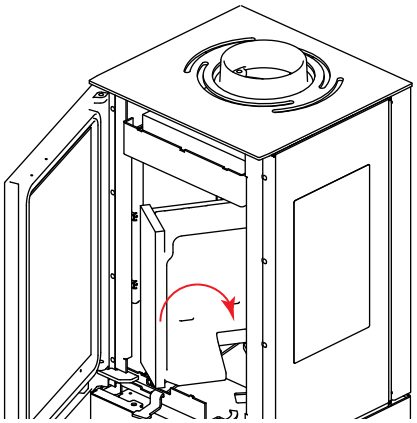

Fig. 27

Trekk så brennplate ut av peisovnen

Fig. 28

Sett brennplate på et egnet sted.

Fig. 27

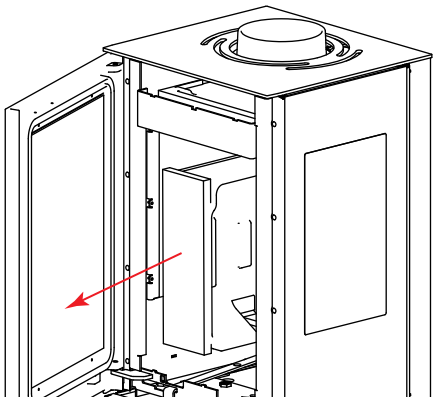

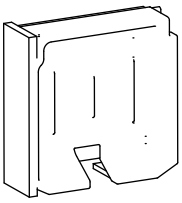

Fig. 28

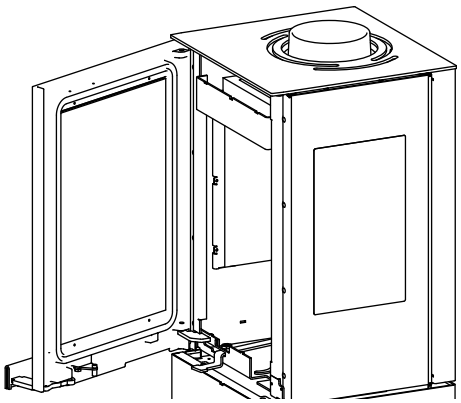

Fig. 29

Skyv så bakerste brennplate opp ca. 1 cm.
Og hold øverste brennplate igjen med en hånd (for å forhindre at den faller ned ved neste steg).

Fig. 29

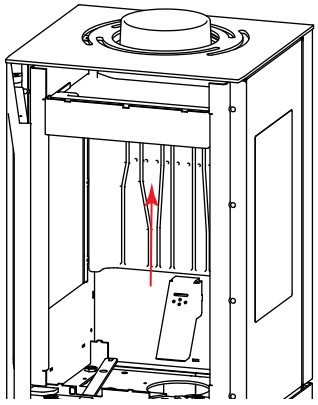

Fig. 30

Trekk så nederste del av brennplate ut fra bunn, og la den hvile i bunn av brennkammer.

Fig. 30

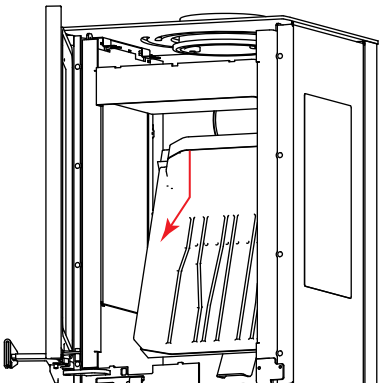

Fig. 31

Vri så øverste brannplate ned

Fig. 31

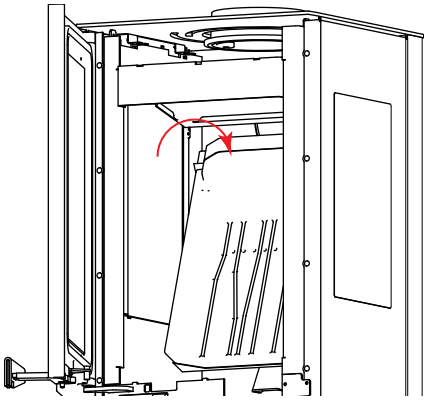

Fig. 32

Skyv så brennplaten mot bakkant.

Fig. 32

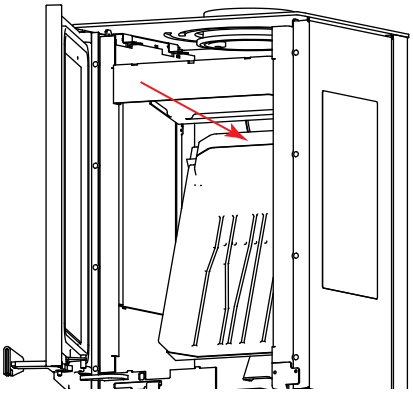

Fig. 33

Når brennplate er frigjort fra hvile-pinnene sine, kan du vri platen 90°

Fig. 33

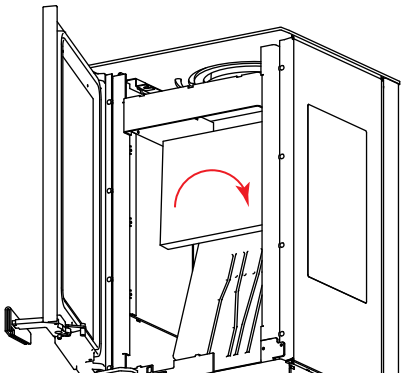

Fig. 34

Trekk så brennplate ut, og legg den et egnet sted.

Fig. 34

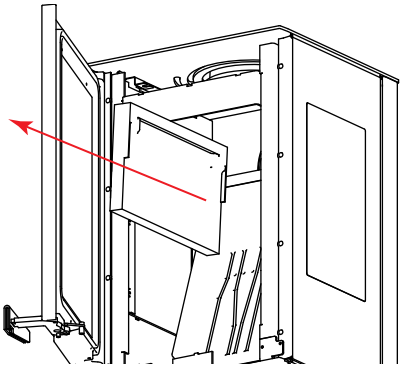

Fig. 35

For å frigjøre varmeskjoldet, løftter man skjoldet rett opp, og legger det et egnet sted.

Fig. 35

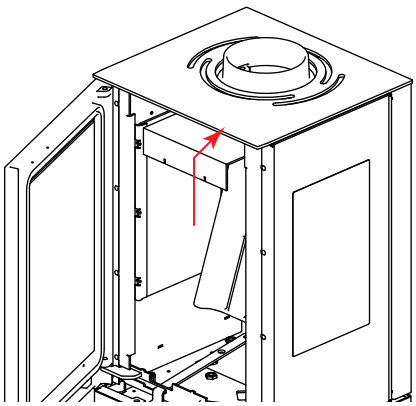

Røykutslipp

- Fuktig ved
- Pipen trekker ikke skikkelig
- Pipen er ikke riktig dimensjonert for ovnen
- Undersøk om røykgassrøret er blokkert
- Har pipen riktig høyde i forhold til sine omgivelser?
- Ved bakre uttak; undersøk at piperøret ikke hindrer pipetrekk
- Undertrykk
- Ovnsdøren åpnes før det glødende kullet har forbrent skikkelig

Vedforbrenningen skjer for raskt

- Luftventilene er feil innstilt
- Brennplatene er feilmontert eller mangler
- Dårlig ved (treavfall, paller osv.)
- Pipen er for stor

Innledning forbrenningsproblemer	Mulig årsak	Løsning
Forbrenningen starter ikke Overdreven røykutvikling eller utslipp Sakte forbrenning Ulming, fresing	Ikke tilstrekkelig opptenningsved	Benytt tørr opptenningsved og/eller flere opptenningsbriketter. Bearbeid opptenningsved og ved for luftbevegelse.
	Ikke tilstrekkelig luft for antenning av ildstedet	Undersøk begrensninger for deksel/brenselsboks
		Kontroller friskluftstilførsel
		Undersøk pipeblokkering
		Undersøk adekvat pipehøyde
	Veden er for våt eller for stor	Benytt tørr og vellagret ved (Se avsnittet for opptenning)
	Globed er ikke anlagt før det legges i nytt ilegg	Start med opptenningsved for å anlegge et globed (henvis til avsnittet for oppfyring).
	Pipeblokkeringer slik som fuglereder eller løvoppsamling i pipehatt	Inspiser pipen for kreosot og rengjøring utføres av en sertifisert feier.
	Nedtrekk eller negativt trykk Konkurranse fra avgassenheter	Ikke benytt ventilasjonsvifter under oppstart (henvis til avsnittet for negativt trykk).
		Skru av kjøkkenvifte/sentralstøvsuger.
For rask forbrenning	Ektremt tørr eller myk ved	Blanding av løvtre
		Blanding av korttidslagret ved etter oppfyring (henvis til avsnittet for vedbrennstoff)
	Overtrekk	Undersøk korrekt pipehøyde; for stor vertikal høyde skaper overtrekk.
	Ovnsdøren kan ikke lukkes helt	Håndtaksskrue roterer på dørstangen - Følg installasjonsinstruksjonene
	Aske på/rundt pakning på askeskuff	Forsegling er ikke tett. Rengjør toppen av askeskuff.

Sotavsetning på ovnsglasset

- Feil innstilling av sekundær luftstrøm
- Overdreven primærluft
- Fuktig ved
- Vedstykker er for store for fyring
- Dårlig ved (treavfall, paller osv.)
- Pipen trekker ikke skikkelig
- Undertrykk

Overdreven sotavsetning i pipen

- Svak forbrenning (mer luft er påkrevet)
- Fuktig ved

Ovnens overflate blir grå

- Overoppheting (se instrukser for oppvarming)

Svak oppvarmingsytelse av ovnen

- Fuktig ved
- Ikke tilstrekkelig ved
- Dårlig vedkvalitet med lav forbrenningsverdi
- Plater i forbrenningskammer er ikke korrekt tilpasset
- Ovnslakken herdes når du bruker ovnen for første gang; dette kan føre til lukt. Åpne opp et vindu eller en dør for ventilering, og sørg for at ovnen er tilstrekkelig oppvarmet for å unngå lukter på et senere tidspunkt.
- Ovnen kan forårsake klikkelyder når den varmes opp og nedkjøles. Disse lydene kommer av de høye temperaturforskjellene som materialet utsettes for og indikerer ikke produktfeil.

Garantien dekker:

- Peisselskabet AS garanterer at det ikke er feil på apparatet som følger av defekter i materialer eller produksjonsfeil på kjøpstidspunktet, og omfatter følgende:
- Fem (5) års materialgaranti fra leveringsdato.
- To (2) års garanti på alle andre deler utenom «forbruksdeler» som er beskrevet i neste avsnitt.

Garantien dekker ikke:

- Skade på forbruksdeler som brennplater, tetningslister, glass/vindu, fyrrister (foruten om tilfeller der de nevnte deler er defekte, eller ødelagt under installasjon)
- Skader om følge av fraværende vedlikehold, for kraftig fyring, uegnet brensel (eksempler på uegnet brensel: malt trevirke, kartong, limt eller laminert materiale, trevirke fra saltvann, plast, søppel, eller kjemisk behandlet papir.)
- Installasjon av deler som ikke er egnet for forsvarlig drift. Eller deler som ikke er godkjent fra Peisselskabet.
- Endring på ildsted uten samtykke fra Peisselskabet, samt bruk/installasjon av u uorginale deler.
- Skader som har oppstått ved lagring hos forhandler, transport fra forhandler eller montering.
- Miljøforhold: mangelfull ventilasjon, undertrykk o.l